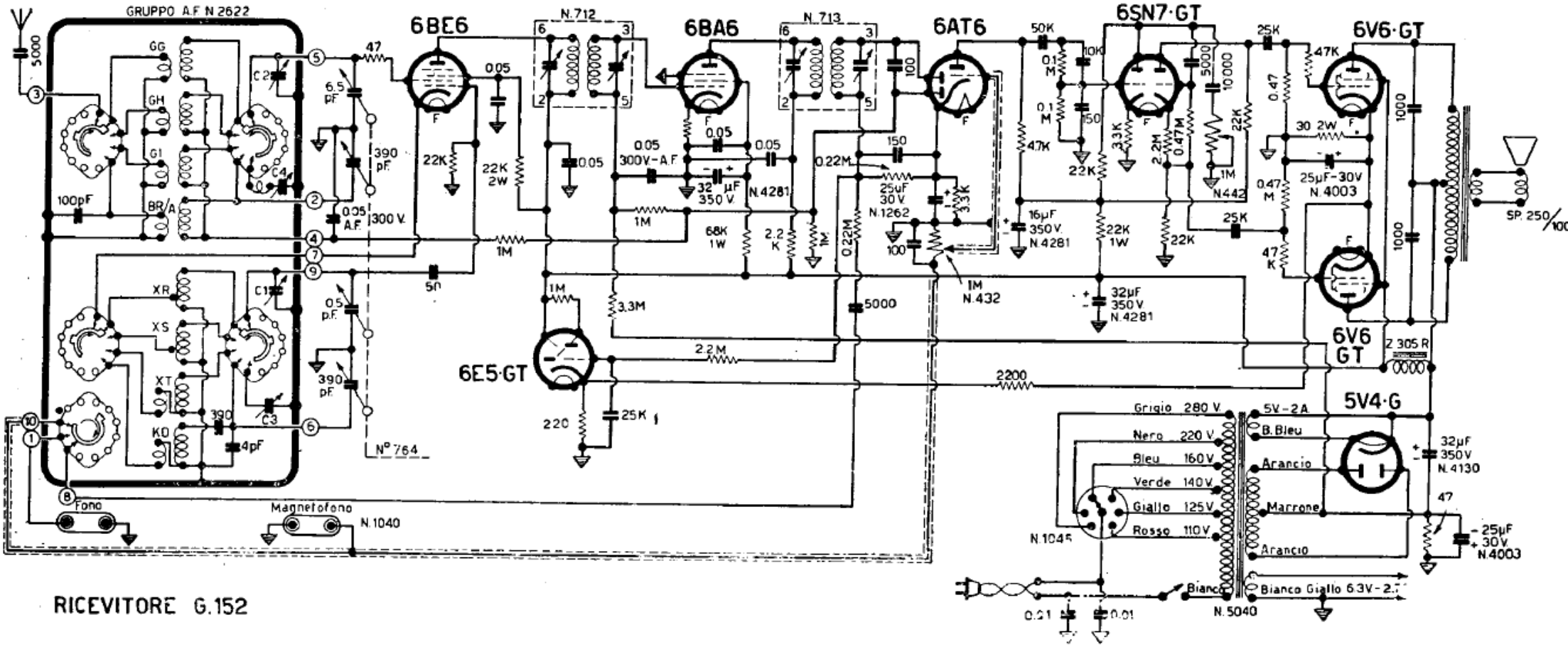

RICEVITORE G.152

GELOSO - Mod. G 152. Onde medie da 180 a 580 m e 6 bande allargate OC a 16, 19, 25, 31, 40 e 50 m. Media frequenza 467 kc/s. Tensione al primo elettrolitico 295 V, al secondo 290 V e al terzo 210 V.